MRL400-116-1500x1465-21-115-700x20

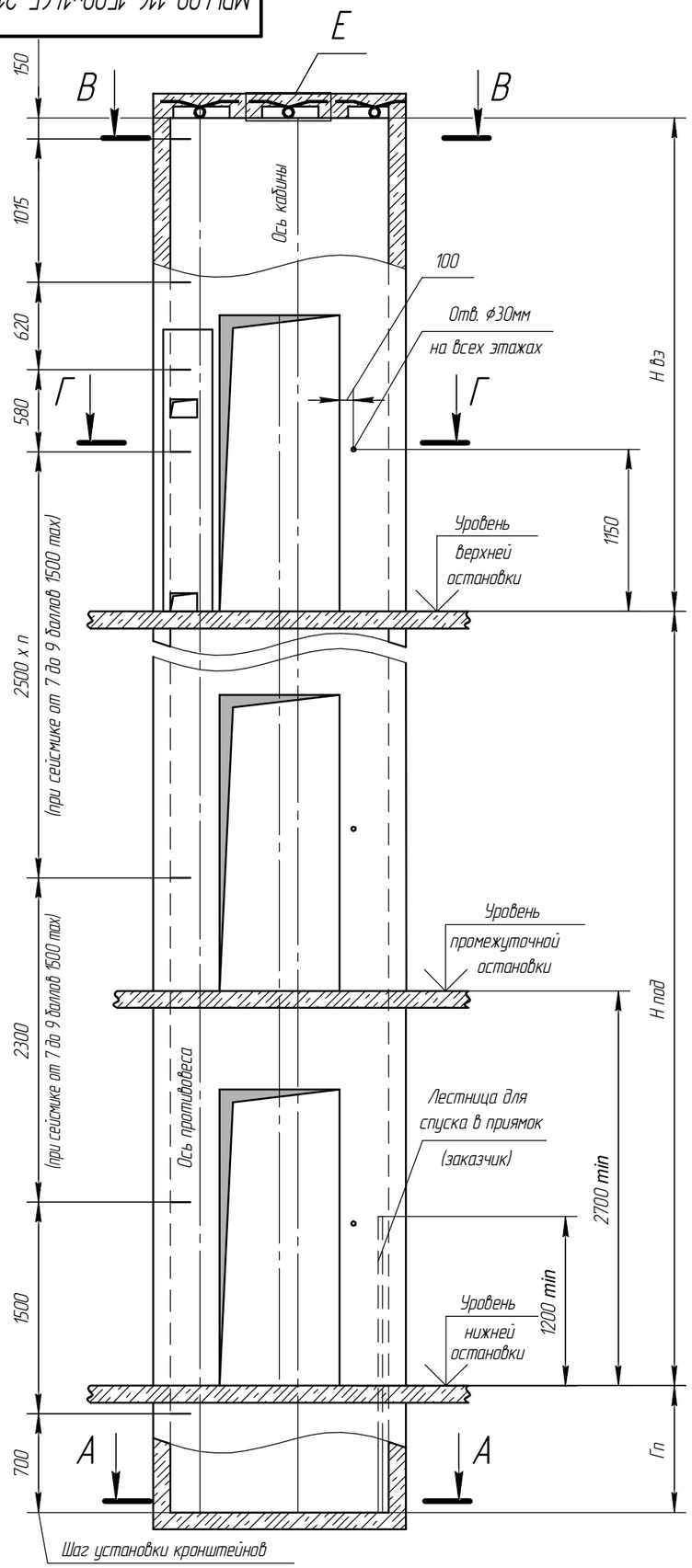

Этаж	Отм. остановки

Таблица нагрузок на строительную часть от лифтовой установки			
Нагрузка	Величина нагрузки	Схема действия сил	Примечание
P_2	2500 Н	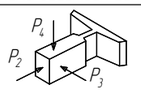	Кратковременные нагрузки при посадке кабины на ловители
P_3	2000 Н		
P_4	2000 Н		
P_5	50000 Н	На направляющие кабины 120х130мм	Нагрузки, действующие разновременно и аварийно
P_6	25000 Н	На направляющие противовеса 120х130мм	
P_7	40000 Н	На буфер кабины 200х200 мм	
P_8	35000 Н	На буфер противовеса 200х200 мм	
P_9	1700 Н	На детали крепления дверей шахты в плоскости стены	Постоянные нагрузки

Электротехнические требования		
	1,0 м/с	1,6 м/с
Система питания	пятипроводная TN-S	
Напряжение питания	3х380В ±10%	
Частота	50 Гц	
Номинальный ток цепи	12 А	16,7 А
Ток при ускорении	18 А	25 А
Мощность электродвигателя	4,6 кВТ	7 кВТ
Вводимая мощность	5,2 кВА	7,6 кВА
Главный предохранитель	16А	20 А
Тепловые потери в верхнем этаже	0,7 кВТ	0,8 кВТ

Указанные минимальные размеры даны для существующих шахт. При проектировании новых использовать рекомендуемые размеры.
Минимальные размеры шахты указаны для лифтов со скоростью 1.0 м/с.

Параметр		Значение			Для заказа лифта
		min	max	реком.	
Ширина шахты Шш, мм		1500	1700	1600	
Глубина шахты Гш, мм		1465	1600	1500	
Глубина приямка Гп, мм (типовой)	скорость 1,0 м/с	1100	2100	1400	
	скорость 1,6 м/с	1200	2100	1500	
Глубина приямка Гп, мм (спецпроект)	скорость 1,0 м/с	700	1100	1400	
	скорость 1,6 м/с	800	1200	1500	
Высота верхнего этажа (Н вэ)	скорость 1,0 м/с	3500	–	3600	
	скорость 1,6 м/с	3700	–	3800	
Высота подъема Нпод, мм	скорость 1,0 м/с	2700	40000	–	
	скорость 1,6 м/с	–	70000	–	

чертеж согласован

дата / подпись / печать

ТРЕБОВАНИЯ К СТРОИТЕЛЬНОЙ ЧАСТИ

1. При разработке проекта строительной части для лифтов WITCHEL необходимо учитывать требования ГОСТ 33984.1-2016 (ЛИФТЫ. Общие требования безопасности к устройству и установке
2. Строительная часть лифта должна выдерживать нагрузки, возникающие при работе лифтового оборудования и отвечать требованиям пожарной безопасности.
3. Материал шахты: бетон, кирпич, металлокаркас. Метод крепления лифтового оборудования анкерные болты и сварка.
   При проектировании металлокаркасной шахты запросить у завода разбивку поясов кронштейнов.
4. Шаг установки кронштейнов крепления направляющих по высоте шахты должен быть не более 2500мм, при сейсмике от 7 до 9 баллов включительно не более 1500 мм.
5. Отклонение ширины и глубины шахты от номинальных размеров +30 мм. Разность диагоналей шахты в плане не более 25 мм.
6. Допустимые отклонения шахты от вертикальной оси в зависимости от высоты подъема:
   – не более 25мм при высоте подъема до 45м; – не более 35мм при высоте подъема до 90м; –не более 45мм при высоте подъема более 90м.
7. Допустимое отклонение передней стены от вертикали +20мм. Отклонение оси проема дверей шахты относительно общей вертикальной оси их установки не более 10 мм.
8. Шахта лифта должна быть чистая и сухая до начала монтажных работ. Приямок должен быть защищен от попадания в него грунтовых и сточных вод.
9. Температура воздуха +5...+40°С.
10. В шахте лифта не допускается устанавливать оборудование и прокладывать коммуникации, не относящиеся к лифту, за исключением систем, предназначенных для отопления и вентиляции шахты, при этом пускорегулирующие устройства этих систем не должны располагаться внутри шахты.
11. Размеры без допусков – справочные.
12. Возможно зеркальное расположение строительной части шахты.
13. Данный чертеж должен рассматриваться только совместно с разделом "Общие положения" (О.П.) ООО ЧЛЗ "ВИТЧЕЛ" настоящего альбома.

Внимание! ООО ЧЛЗ "ВИТЧЕЛ" вправе вносить изменения в данный чертеж без предварительного уведомления

Изм.	Лист	№ докум.	Подп.	Дата
Разраб.		Лиманский		16.01.2020
Пров.		Катрушенко		16.01.2020
Т.контр.				
Согл.		Твердохлеб		16.01.2020
Н.контр.				
Утв.		Терещенко		16.01.2020

MRL400-116-1500x1465-21-115-700x20

Лифт пассажирский WITCHEL
г/п 400кг V=1.0 (1.6) м/с.
Кабина 1000х1100х2100
Дверь 700х2000
Задание на проектирование строительной части

Лит.	Масса	Масштаб
		1:50

Лист 1 Листов 2

WITCHEL

ООО ЧЛЗ "ВИТЧЕЛ"

Копировал Формат А3

Перв. примен. | Справ. № | Подп. и дата | Инв. № дубл. | Взам. инв. № | Подп. и дата | Инв. № подл.

MRL400-116-1500x1465-21-115-700x20

Г–Г (1:25) План шахты

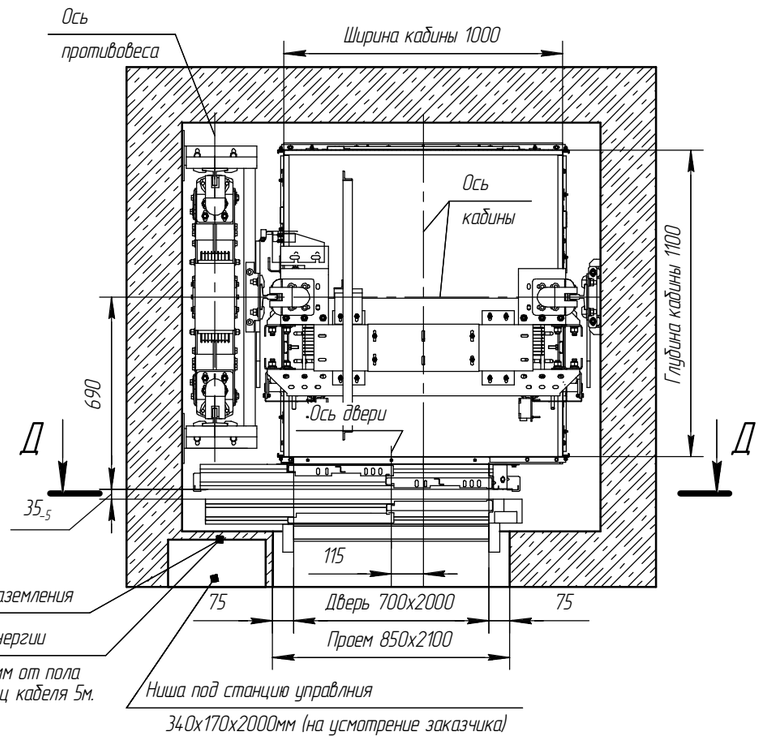

Монтажная петля

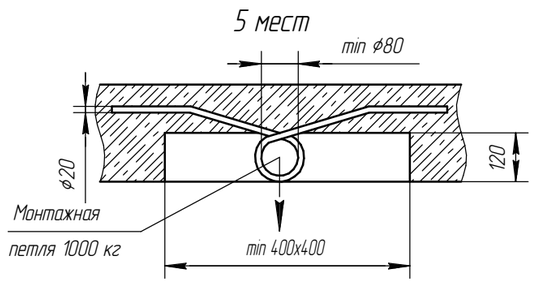

В–В (1:25)

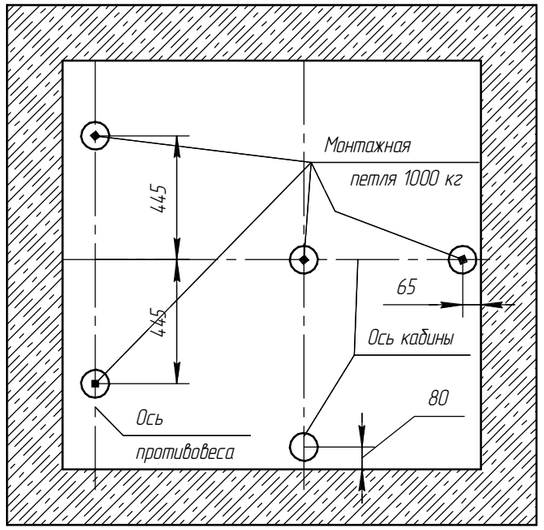

А–А (1:25)

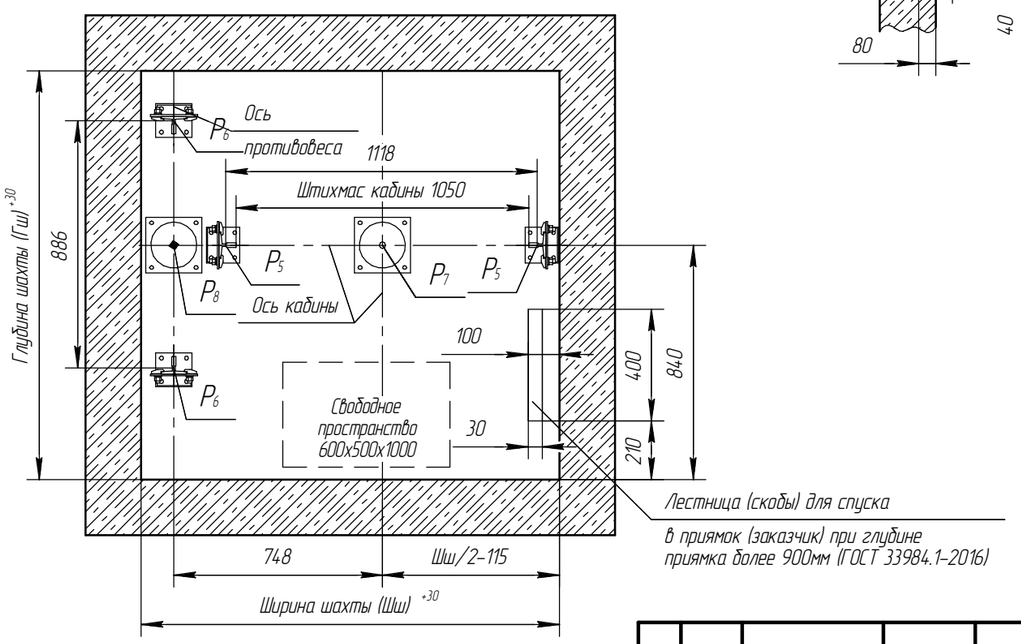

Д–Д(1:20) Вид из шахты

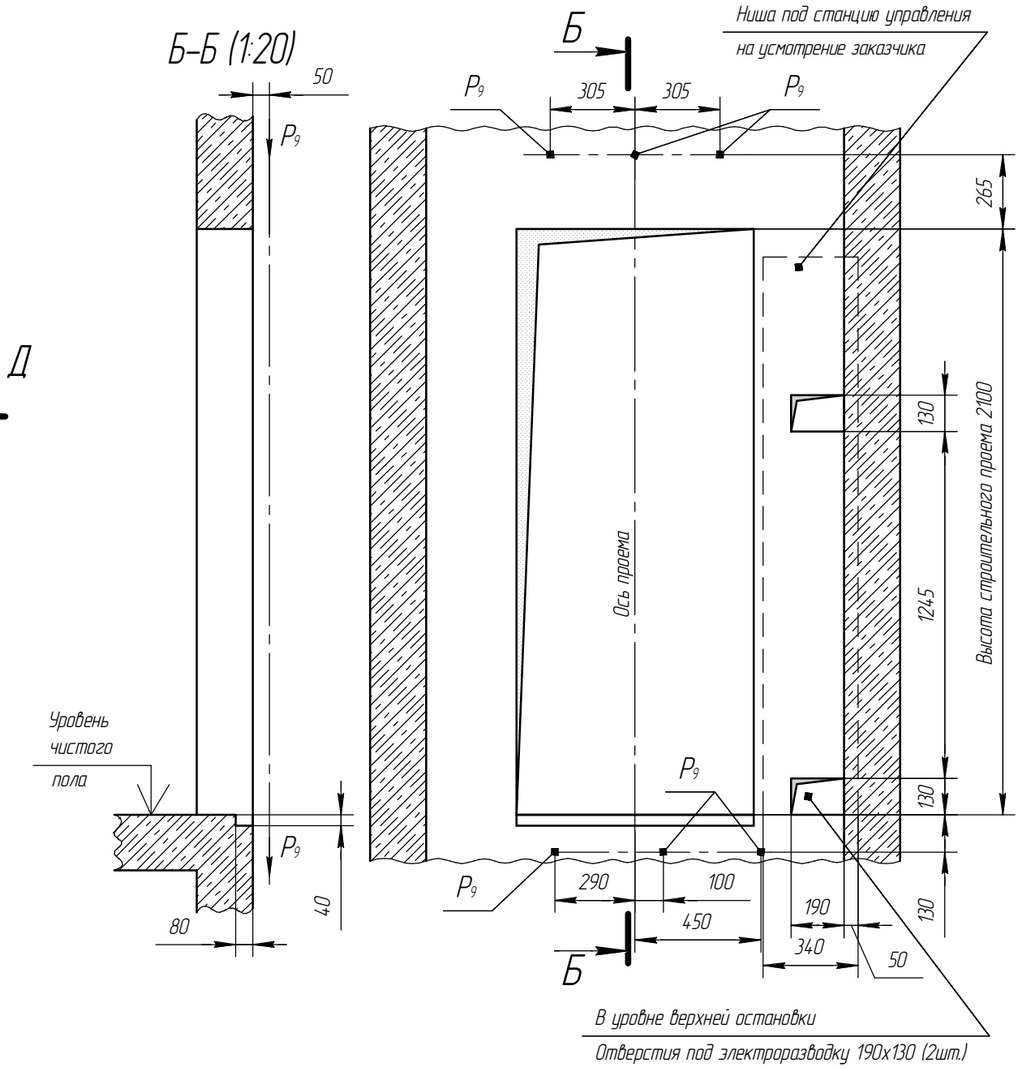

Изм.	Лист	№ докум.	Подп.	Дата	MRL400-116-1500x1465-21-115-700x20	Лист 2

Копировал Формат А3

Подп. и дата | Инв. № дубл. | Взам. инв. № | Подп. и дата | Инв. № подл.